# Feuille de Données STP380450120S

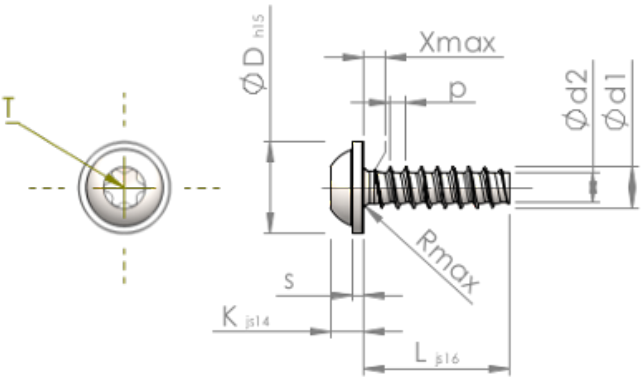


| | | |
|---|---|---|
| Numéro d'Article | | STP380450120S |
| Norme | | KN6038 |
| Matière | | Acier,trempé et revenu |
| Surface | | zinguée 5-7 µm,recuit, bleue / passivée avec transparence |
| Ø-extérieur-pas de vis | **d1** | $4.50^{+0.10}$ mm |
| Ø-noyau de Filetage | **d2** | 3.17 mm |
| Pas de Filetage | **p** | 1.63 mm |
| Longueur | **L** | 12.00 ±0.55 mm |
| Ø-Tête | **D** | $10.00_{-0.58}$ mm |
| Hauteur de la Tête | **K** | 3.200 ±0.150 mm |
| Epaisseur de la rondelle | **S** | 1.10 mm |
| Espacement entre les filets | **X** | 2.30 mm |
| Rayon | **R** | 0.60 mm |
| Six Lobes Intérieurs | | T20 |
| Profondeur de pénétration | **t** | 1.40 - 1.80 mm |
| Filetage | | STS-plus |
| Poids | | 1.935 kg / 1000 Unité |
| Numéro du tarif douanier | | 73 181 499 |