Technische gegevens
STP380450100B

SCREWERK

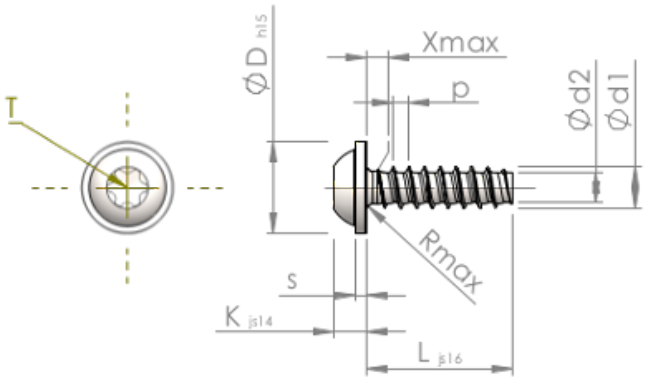

Produktnummer		STP380450100B
Norm		KN6038
Materiaal		veredeld staal
Oppervlak		ZnNi zwart-gepassiveerd, getempert, verzegeld
Schroefdraad buiten-Ø	**d1**	4.50 $^{+0.10}$ mm
Schroefdraad kern-Ø	**d2**	3.17 mm
Spoed	**p**	1.63 mm
Lengte	**L**	10.00 ±0.45 mm
Kop-Ø	**D**	10.00 $_{--0.58}$ mm
Kop hoogte	**K**	3.200 ±0.150 mm
Flensdikte	**S**	1.10 mm
Draaduitloop	**X**	2.30 mm
Radius	**R**	0.60 mm
TX		T20
Indringdiepte	**t**	1.40 - 1.80 mm
Draad		STS-plus
Gewicht		1.781 kg / 1000 stuk
Douane tarief nummer		73 181 499