# Hoja de especificaciones
# STP380450080S

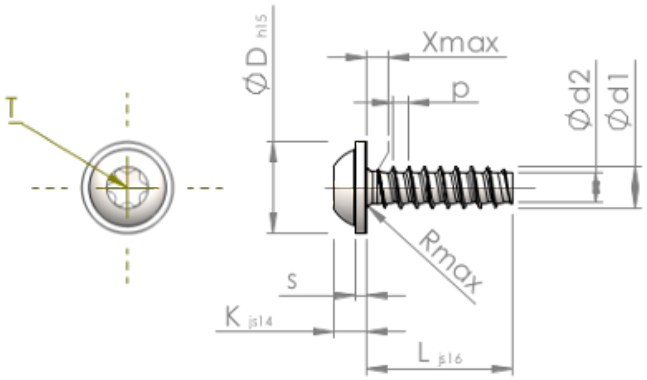


| | | |
|---|---|---|
| Número del artículo | | STP380450080S |
| Norma | | KN6038 |
| Material | | Acero, endurecido |
| Superficie | | galvanizado 5-7 micras, recocido, azul / pasivado transparente |
| Rosca Exterior-Ø | **d1** | $4.50^{+0.10}$ mm |
| Rosca Interior-Ø | **d2** | 3.17 mm |
| Paso de la Rosca | **p** | 1.63 mm |
| Largo | **L** | 8.00 ±0.45 mm |
| Cabeza-Ø | **D** | $10.00_{-0.58}$ mm |
| Altura de la cabeza | **K** | 3.200 ±0.150 mm |
| Grosor del disco | **S** | 1.10 mm |
| Salida de rosca | **X** | 2.30 mm |
| Radio | **R** | 0.60 mm |
| Hexalobular interior | | T20 |
| Profundidad de penetración | **t** | 1.40 - 1.80 mm |
| Clase de rosca | | STS-plus |
| Peso | | 1.627 kg / 1000 Piezas |
| Numéro de aduana | | 73 181 499 |