Формуляр STP380400550B

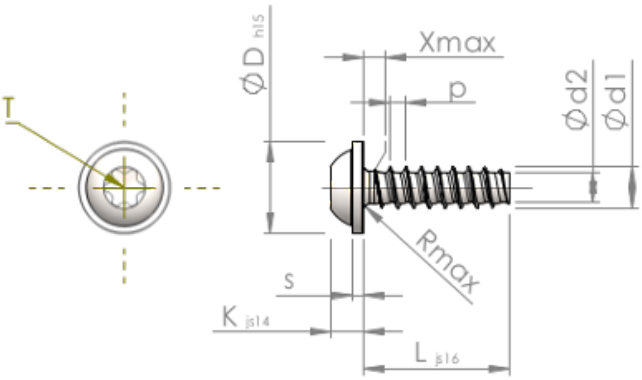

Номер изделия		STP380400550B
норма		KN6038
Материал		сталь, упрочненная
Поверхность		ZnNi, черная пассивировка+отжиг+масло
Наружный диаметр резьбы - Ø	**d1**	4.00 $^{+0.10}$ mm
Внутренний диаметр резьбы - Ø	**d2**	2.81 mm
Шаг резьбы	**p**	1.46 mm
длина	**L**	55.00 ±0.95 mm
Диаметр головки-Ø	**D**	9.00 $_{-0.58}$ mm
Высота головки	**K**	3.100 ±0.150 mm
Толщина напрессованной шайбы	**S**	1.00 mm
Сбег резьбы	**X**	2.00 mm
Радиус	**R**	0.60 mm
Звездообразный шлиц		T20
Глубина привода	**t**	1.40 - 1.80 mm
Вид резьбы		STS-plus
Вес		4.158 kg / 1000 Штука
Код таможенного тарифа		73 181 499