Planilha de Especificações
STP380400320S

SCREWERK

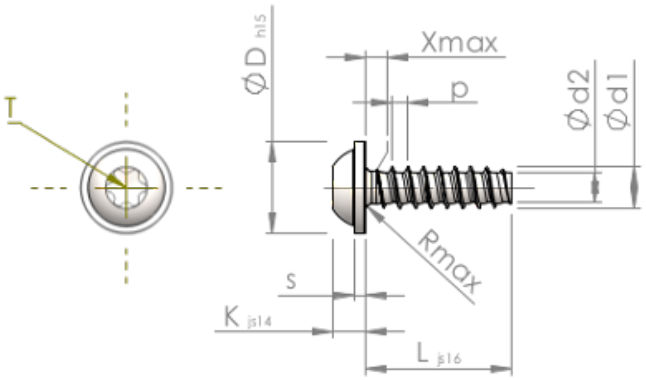

Número do Item		STP380400320S
Norma		KN6038
Material		aço, endurecido
Superfície		zincado 5-7 µm, galvanizado, azul / passivado transparente
Rosca Externa -Ø	**d1**	4.00 $^{+0.10}$ mm
Diâmetro efetivo da porca -Ø	**d2**	2.81 mm
Passo da rosca	**p**	1.46 mm
Comprimento	**L**	32.00 ±0.80 mm
Cabeça -Ø	**D**	9.00 $_{-0.58}$ mm
Altura da cabeça	**K**	3.100 ±0.150 mm
Espessura do Flange	**S**	1.00 mm
Transição do Enrosque	**X**	2.00 mm
Raio	**R**	0.60 mm
Hexalobular		T20
Profundidade perfuração	**t**	1.40 - 1.80 mm
Rosca		STS-plus
Peso		2.764 kg / 1000 peças
Taxas Alfandegárias nº		73 181 499