Feuille de Données STP380400280S

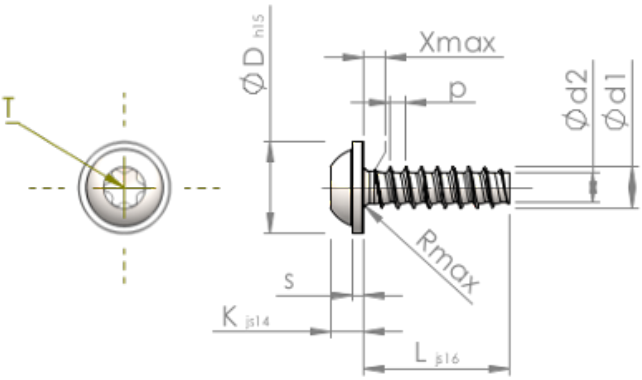

Numéro d'Article		STP380400280S
Norme		KN6038
Matière		Acier,trempé et revenu
Surface		zinguée 5-7 µm,recuit, bleue / passivée avec transparence
Ø-extérieur-pas de vis	**d1**	4.00 $^{+0.10}$ mm
Ø-noyau de Filetage	**d2**	2.81 mm
Pas de Filetage	**p**	1.46 mm
Longueur	**L**	28.00 ±0.65 mm
Ø-Tête	**D**	9.00 $_{-0.58}$ mm
Hauteur de la Tête	**K**	3.100 ±0.150 mm
Epaisseur de la rondelle	**S**	1.00 mm
Espacement entre les filets	**X**	2.00 mm
Rayon	**R**	0.60 mm
Six Lobes Intérieurs		T20
Profondeur de pénétration	**t**	1.40 - 1.80 mm
Filetage		STS-plus
Poids		2.521 kg / 1000 Unité
Numéro du tarif douanier		73 181 499