Karta danych STP380400280E

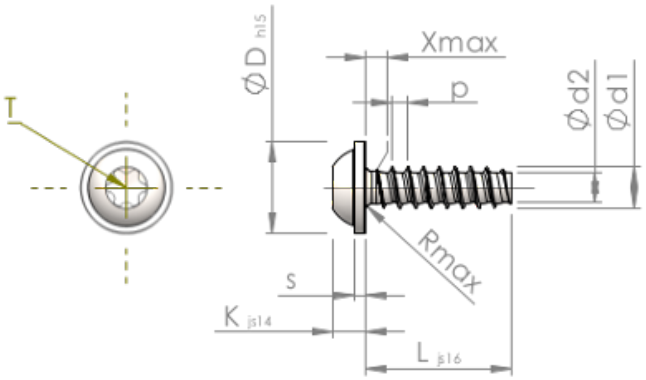

Nr art.		STP380400280E
Norma		KN6038
Materiał		Stal szlachetna A2
Powierzchnia		Prosta, bejcowana i pasywowana
Zewnętrzna średnica gwinta -Ø	**d1**	4.00 $^{+0.10}$ mm
Średnica podziałowa gwintu śruby -Ø	**d2**	2.81 mm
Skok gwintu	**p**	1.46 mm
Długość	**L**	28.00 ±0.65 mm
Łeb-Ø	**D**	9.00 $_{-0.58}$ mm
Wysokość łba	**K**	3.100 ±0.150 mm
Grubość warstwy pod łbem śruby	**S**	1.00 mm
Końcowa część gwintu	**X**	2.00 mm
Promień	**R**	0.60 mm
Nacięcie z gwiazdką		T20
Głębokość zakotwienia śruby	**t**	1.40 - 1.80 mm
Wątek		STS-plus
Waga		2.521 kg / 1000 sztuk
Kod taryfy celnej		73 181 410