Datablad STP380400250C

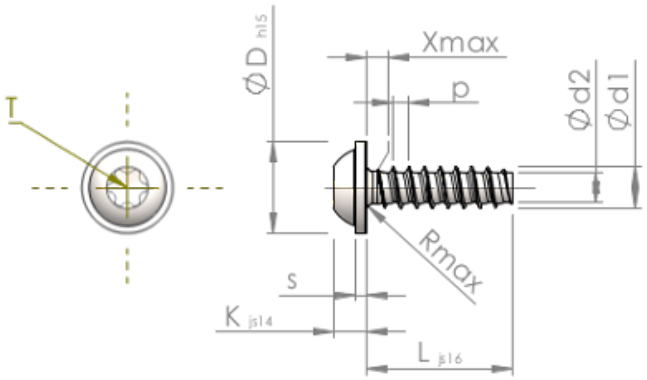

Artikelnummer		STP380400250C
Standard		KN6038
Materiale		Ædelstål A4
Overflade		blank, bejdset og passiveret
Udvendig gevinddiameter	**d1**	4.00 $^{+0.10}$ mm
Gevindkernediameter	**d2**	2.81 mm
Gevindstigning	**p**	1.46 mm
Længde	**L**	25.00 ±0.65 mm
Hoveddiameter	**D**	9.00 $_{-0.58}$ mm
Hovedhøjde	**K**	3.100 ±0.150 mm
Skivetykkelse	**S**	1.00 mm
Gevindudløb	**X**	2.00 mm
Radius	**R**	0.60 mm
Indvendig seks-rund		T20
Indtrængningsdybde	**t**	1.40 - 1.80 mm
Gevindtype		STS-plus
Vægt		2.339 kg / 1000 stykke
Toldtarifnummer		73 181 410