Specifiche Tecniche STP380400220C

SCREWERK

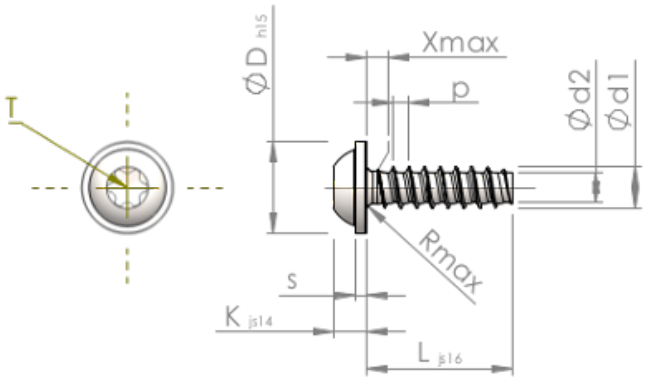

Prodotto Numero		STP380400220C
Norma		KN6038
Materiale		acciaio inossidabile A4
Superficie		bianco-decapato e passivato
Filettatura esterna-Ø	**d1**	4.00 $^{+0.10}$ mm
Filettatura interna-Ø	**d2**	2.81 mm
Passo della Filettatura	**p**	1.46 mm
Lunghezza	**L**	22.00 ±0.65 mm
Testa-Ø	**D**	9.00 $_{-0.58}$ mm
Altezza Testa	**K**	3.100 ±0.150 mm
Spessore della Flangia	**S**	1.00 mm
Uscita della filettatura	**X**	2.00 mm
Raggio	**R**	0.60 mm
Sei lobi		T20
Penetrazione Profondità	**t**	1.40 - 1.80 mm
Tipo di Filo		STS-plus
Peso		2.157 kg / 1000 pezzi
Tariffa Doganale num.		73 181 410