Veri Sayfası STP380400200S

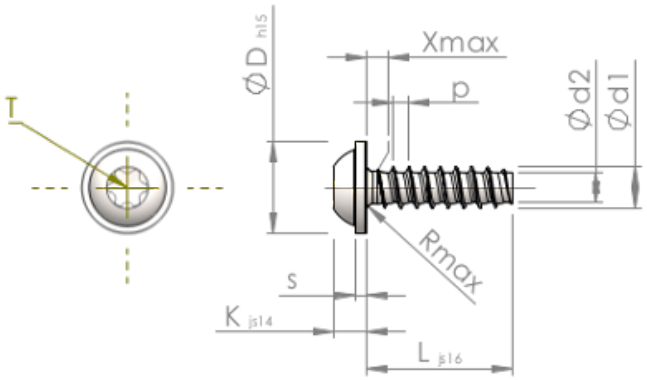

Ürün Kodu		STP380400200S
Standard		KN6038
Malzeme		Çelik, sertleştirilmiş
Kaplama		galvanizli 5-7 µm, temperliö mavi / şeffaf pasifleştirilmiştir
Yiv dış çapı	**d1**	4.00 $^{+0.10}$ mm
Yiv çekirdek çapı	**d2**	2.81 mm
Diş adımı	**p**	1.46 mm
Uzunluk	**L**	20.00 ±0.65 mm
Kafa çapı	**D**	9.00 $_{-0.58}$ mm
Kafa yüksekliği	**K**	3.100 ±0.150 mm
Pul kalınlığı	**S**	1.00 mm
Dişsiz Kısmı	**X**	2.00 mm
Yarıçap	**R**	0.60 mm
Tork		T20
Penetrasyon derinliği	**t**	1.40 - 1.80 mm
Yiv türü		STS-plus
Ağırlık		2.036 kg / 1000 Adet
Gümrük Tarif No		73 181 499