Технически спецификации
STP380400170E

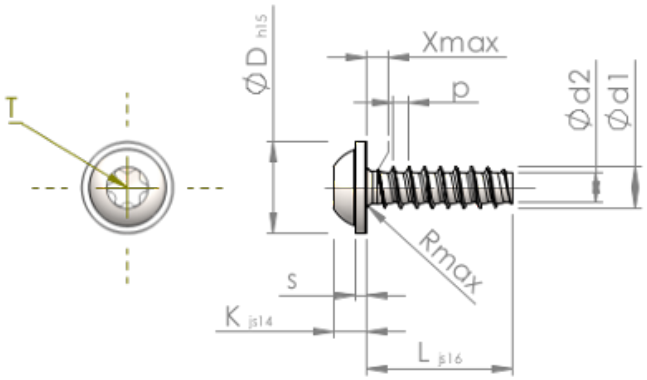

Номер на продукта		STP380400170E
норма		KN6038
Материал		неръждаема стомана A2
Повърхност		гланциран, полиран, пасиваран
Диаметърът на външната резба - Ø	**d1**	4.00 $^{+0.10}$ mm
Вътрешна резба	**d2**	2.81 mm
Стъпка на резбата	**p**	1.46 mm
дължина	**L**	17.00 ±0.55 mm
Диаметър на главата-Ø	**D**	9.00 $_{-0.58}$ mm
Височина на главата	**K**	3.100 ±0.150 mm
Дебелина на шайбата	**S**	1.00 mm
Крайна част на винта	**X**	2.00 mm
Радиус	**R**	0.60 mm
Звездообр.вътрешен шестостен		T20
Дълбочина на проникване	**t**	1.40 - 1.80 mm
нишка		STS-plus
Тегло		1.854 kg / 1000 Бройка
Митническа тарифа №		73 181 410