Datenblatt STP380400170B

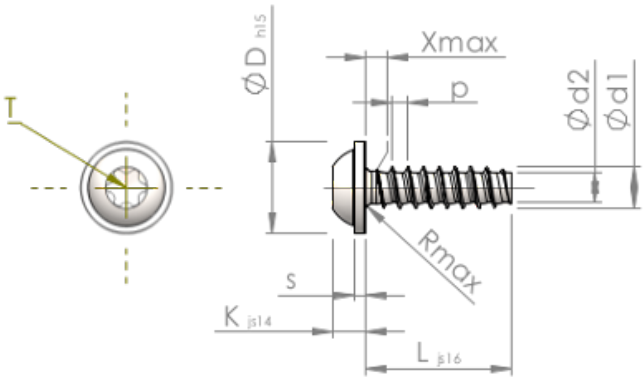

Artikelnummer		STP380400170B
Norm		KN6038
Werkstoff		Stahl, vergütet
Oberfläche		ZnNi min. 5µm, schwarz passiviert, getempert, versiegelt
Gewinde-Außen-Ø	**d1**	4.00 $^{+0.10}$ mm
Gewindekern-Ø	**d2**	2.81 mm
Gewindesteigung	**p**	1.46 mm
Länge	**L**	17.00 ±0.55 mm
Kopf-Ø	**D**	9.00 $_{-0.58}$ mm
Kopfhöhe	**K**	3.100 ±0.150 mm
Scheibendicke	**S**	1.00 mm
Gewindeauslauf	**X**	2.00 mm
Unterkopfradius	**R**	0.60 mm
Innensechsrund Größe		T20
Eindringtiefe	**t**	1.40 - 1.80 mm
Gewindeart		STS-plus
Gewicht		1.854 kg / 1000 Stück
Zolltarifnummer		73 181 499