Datenblatt STP380400130E

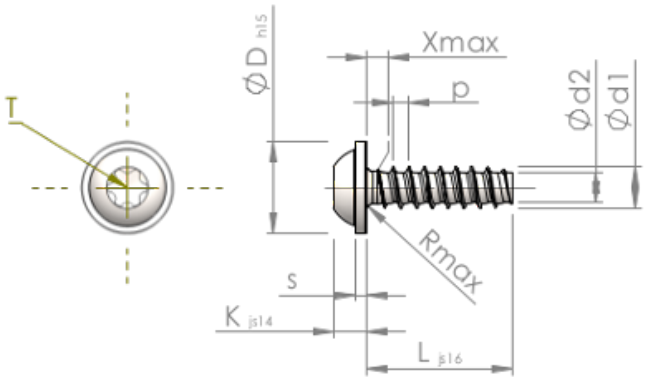

Artikelnummer		STP380400130E
Norm		KN6038
Werkstoff		Edelstahl A2
Oberfläche		blank, gebeizt und passiviert
Gewinde-Außen-Ø	**d1**	$4.00^{+0.10}$ mm
Gewindekern-Ø	**d2**	2.81 mm
Gewindesteigung	**p**	1.46 mm
Länge	**L**	13.00 ±0.55 mm
Kopf-Ø	**D**	$9.00_{-0.58}$ mm
Kopfhöhe	**K**	3.100 ±0.150 mm
Scheibendicke	**S**	1.00 mm
Gewindeauslauf	**X**	2.00 mm
Unterkopfradius	**R**	0.60 mm
Innensechsrund Größe		T20
Eindringtiefe	**t**	1.40 - 1.80 mm
Gewindeart		STS-plus
Gewicht		1.612 kg / 1000 Stück
Zolltarifnummer		73 181 410