# Datablad STP380400130B

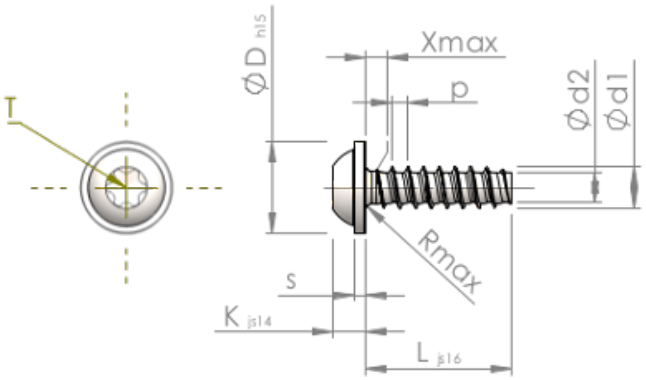


| | | |
|---|---|---|
| Artikelnummer | | STP380400130B |
| Standard | | KN6038 |
| Material | | stål, härdat |
| Yta | | ZnNi svart-passiviserad/Cr-VI-fri, härdad, förseglad |
| Utvändig gängdiameter | **d1** | 4.00 $^{+0.10}$ mm |
| Gängkärnans diameter | **d2** | 2.81 mm |
| Gängstigning | **p** | 1.46 mm |
| Längd | **L** | 13.00 ±0.55 mm |
| Huvuddiameter | **D** | 9.00 $_{-0.58}$ mm |
| Huvudhöjd | **K** | 3.100 ±0.150 mm |
| Flänstjocklek | **S** | 1.00 mm |
| Gängutlopp | **X** | 2.00 mm |
| Radie | **R** | 0.60 mm |
| Invändig rund sexkant | | T20 |
| Inträngningsdjup | **t** | 1.40 - 1.80 mm |
| Gänga | | STS-plus |
| Vikt | | 1.612 kg / 1000 styck |
| Tullavgiftsnummer | | 73 181 499 |