Hoja de especificaciones
STP380400120J

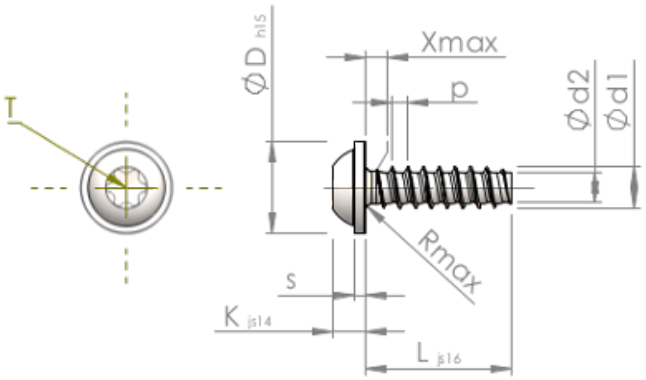

Número del artículo		STP380400120J
Norma		KN6038
Material		Acero Inoxidable A2
Superficie		negro
Rosca Exterior-Ø	**d1**	4.00 $^{+0.10}$ mm
Rosca Interior-Ø	**d2**	2.81 mm
Paso de la Rosca	**p**	1.46 mm
Largo	**L**	12.00 ±0.55 mm
Cabeza-Ø	**D**	9.00 $_{-0.58}$ mm
Altura de la cabeza	**K**	3.100 ±0.150 mm
Grosor del disco	**S**	1.00 mm
Salida de rosca	**X**	2.00 mm
Radio	**R**	0.60 mm
Hexalobular interior		T20
Profundidad de penetración	**t**	1.40 - 1.80 mm
Clase de rosca		STS-plus
Peso		1.551 kg / 1000 Piezas
Numéro de aduana		73 181 410