Detalii tehnice STP380400120C

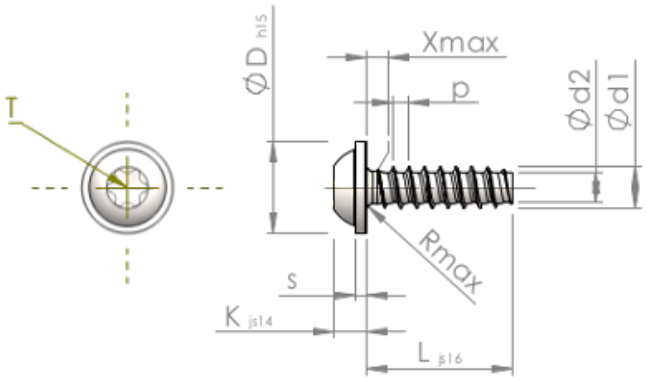

Numărul articolului		STP380400120C
Norma		KN6038
Material		oţel inoxidabil A4
Exterior		neacoperit, murat și pasivat
Diametrul exterior al filetului-Ø	**d1**	4.00 $^{+0.10}$ mm
Diametru șurub	**d2**	2.81 mm
Pasul filetului	**p**	1.46 mm
Lungimea	**L**	12.00 ±0.55 mm
Diametrul capului-Ø	**D**	9.00 $_{-0.58}$ mm
Înălțimea capului	**K**	3.100 ±0.150 mm
Grosimea șaibei	**S**	1.00 mm
Tija	**X**	2.00 mm
Radius	**R**	0.60 mm
hexalobular		T20
Adâncimea de penetrării	**t**	1.40 - 1.80 mm
Fir		STS-plus
Greutate		1.551 kg / 1000 unități
Tariful vamal nr.		73 181 410