Datablad STP380400110S

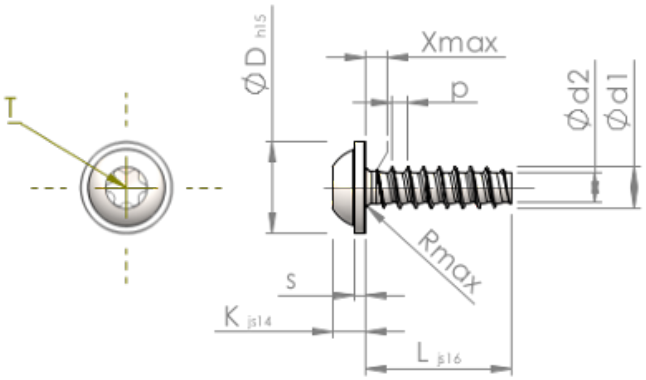

Artikelnummer		STP380400110S
Standard		KN6038
Material		stål, härdat
Yta		förzinkad 5-7 µm, härdad, blå/transparent passiviserad
Utvändig gängdiameter	**d1**	4.00 $^{+0.10}$ mm
Gängkärnans diameter	**d2**	2.81 mm
Gängstigning	**p**	1.46 mm
Längd	**L**	11.00 ±0.55 mm
Huvuddiameter	**D**	9.00 $_{-0.58}$ mm
Huvudhöjd	**K**	3.100 ±0.150 mm
Flänstjocklek	**S**	1.00 mm
Gängutlopp	**X**	2.00 mm
Radie	**R**	0.60 mm
Invändig rund sexkant		T20
Inträngningsdjup	**t**	1.40 - 1.80 mm
Gänga		STS-plus
Vikt		1.491 kg / 1000 styck
Tullavgiftsnummer		73 181 499