Technické informace
STP380400110S

SCREWERK

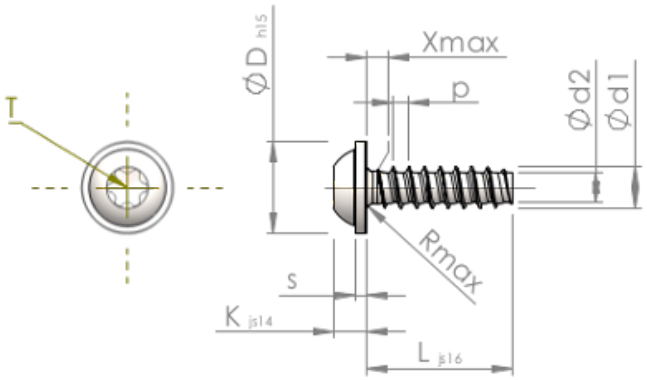

Číslo výrobku		STP380400110S
Norma		KN6038
Materiál		Temperovaná ocel
Povrch		Pozinkovaná 5-7 µm, temperovaná, modrá, pasivovaná průhledně
Vnější průměr závitu-Ø	**d1**	4.00 $^{+0.10}$ mm
Jádro závitu-Ø	**d2**	2.81 mm
Stoupání závitu	**p**	1.46 mm
Délka	**L**	11.00 ±0.55 mm
Hlava-Ø	**D**	9.00 $_{-0.58}$ mm
Výška hlavy	**K**	3.100 ±0.150 mm
Tloušťka podložky	**S**	1.00 mm
Výběh závitu	**X**	2.00 mm
Rádius	**R**	0.60 mm
Torks		T20
Hloubka průniku	**t**	1.40 - 1.80 mm
Závit		STS-plus
Hmotnost		1.491 kg / 1000 Kus
Číslo celního sazebníku		73 181 499