**Technické informace**
**STP380400100E**

SCREWERK

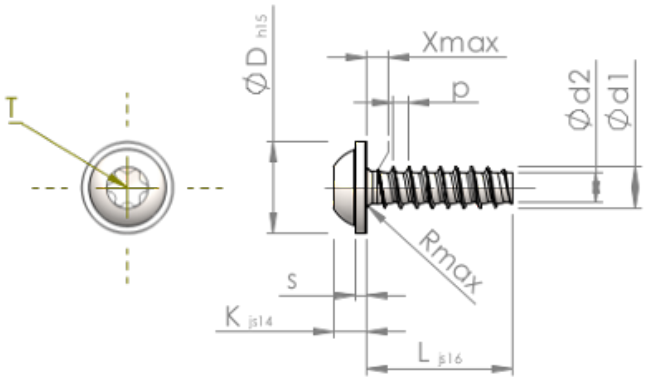


| | | |
|---|---|---|
| Číslo výrobku | | STP380400100E |
| Norma | | KN6038 |
| Materiál | | Nerezová ocel A2 |
| Povrch | | holá, mořená a pásová ocel |
| Vnější průměr závitu-Ø | **d1** | 4.00 $^{+0.10}$ mm |
| Jádro závitu-Ø | **d2** | 2.81 mm |
| Stoupání závitu | **p** | 1.46 mm |
| Délka | **L** | 10.00 ±0.45 mm |
| Hlava-Ø | **D** | 9.00 $_{-0.58}$ mm |
| Výška hlavy | **K** | 3.100 ±0.150 mm |
| Tloušťka podložky | **S** | 1.00 mm |
| Výběh závitu | **X** | 2.00 mm |
| Rádius | **R** | 0.60 mm |
| Torks | | T20 |
| Hloubka průniku | **t** | 1.40 - 1.80 mm |
| Závit | | STS-plus |
| Hmotnost | | 1.430 kg / 1000 Kus |
| Číslo celního sazebníku | | 73 181 410 |