Technické informace
STP380400080E

SCREWERK

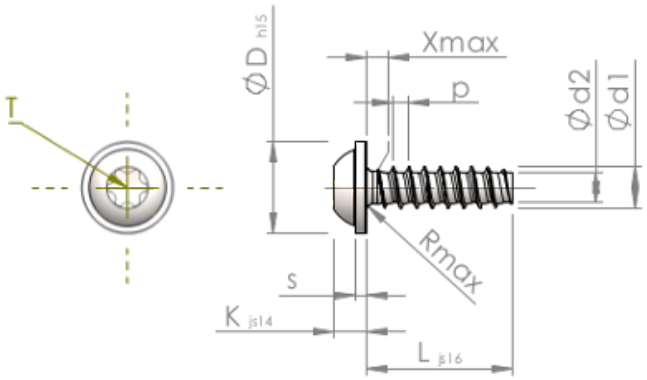

Číslo výrobku		STP380400080E
Norma		KN6038
Materiál		Nerezová ocel A2
Povrch		holá, mořená a pásová ocel
Vnější průměr závitu-Ø	**d1**	4.00 $^{+0.10}$ mm
Jádro závitu-Ø	**d2**	2.81 mm
Stoupání závitu	**p**	1.46 mm
Délka	**L**	8.00 ±0.45 mm
Hlava-Ø	**D**	9.00 $_{-0.58}$ mm
Výška hlavy	**K**	3.100 ±0.150 mm
Tloušťka podložky	**S**	1.00 mm
Výběh závitu	**X**	2.00 mm
Rádius	**R**	0.60 mm
Torks		T20
Hloubka průniku	**t**	1.40 - 1.80 mm
Závit		STS-plus
Hmotnost		1.309 kg / 1000 Kus
Číslo celního sazebníku		73 181 410