Planilha de Especificações
STP380400070C

SCREWERK

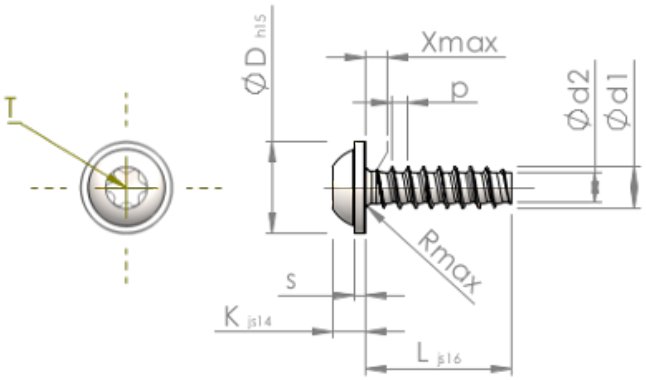

Número do Item		STP380400070C
Norma		KN6038
Material		inox A4
Superfície		Decapado e passivado
Rosca Externa -Ø	**d1**	$4.00^{+0.10}$ mm
Diâmetro efetivo da porca -Ø	**d2**	2.81 mm
Passo da rosca	**p**	1.46 mm
Comprimento	**L**	7.00 ±0.45 mm
Cabeça -Ø	**D**	$9.00_{-0.58}$ mm
Altura da cabeça	**K**	3.100 ±0.150 mm
Espessura do Flange	**S**	1.00 mm
Transição do Enrosque	**X**	2.00 mm
Raio	**R**	0.60 mm
Hexalobular		T20
Profundidade perfuração	**t**	1.40 - 1.80 mm
Rosca		STS-plus
Peso		1.248 kg / 1000 peças
Taxas Alfandegárias nº		73 181 410