Technische gegevens
STP380350400B

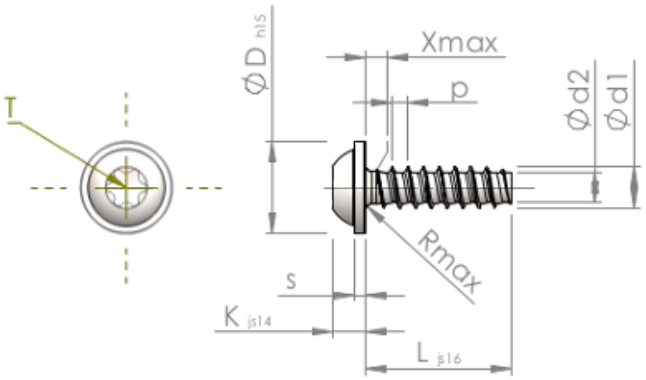

Produktnummer		STP380350400B
Norm		KN6038
Materiaal		veredeld staal
Oppervlak		ZnNi zwart-gepassiveerd, getempert, verzegeld
Schroefdraad buiten-Ø	**d1**	$3.50^{+0.10}$ mm
Schroefdraad kern-Ø	**d2**	2.45 mm
Spoed	**p**	1.29 mm
Lengte	**L**	40.00 ±0.80 mm
Kop-Ø	**D**	$7.50_{-0.58}$ mm
Kop hoogte	**K**	2.700 ±0.125 mm
Flensdikte	**S**	0.90 mm
Draaduitloop	**X**	1.80 mm
Radius	**R**	0.50 mm
TX		T15
Indringdiepte	**t**	1.10 - 1.50 mm
Draad		STS-plus
Gewicht		2.372 kg / 1000 stuk
Douane tarief nummer		73 181 499