Hoja de especificaciones
STP380350380S

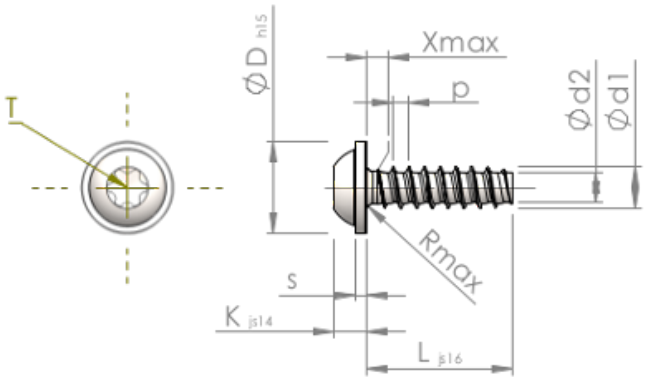

Número del artículo		STP380350380S
Norma		KN6038
Material		Acero, endurecido
Superficie		galvanizado 5-7 micras, recocido, azul / pasivado transparente
Rosca Exterior-Ø	**d1**	$3.50^{+0.10}$ mm
Rosca Interior-Ø	**d2**	2.45 mm
Paso de la Rosca	**p**	1.29 mm
Largo	**L**	38.00 ±0.80 mm
Cabeza-Ø	**D**	$7.50_{-0.58}$ mm
Altura de la cabeza	**K**	2.700 ±0.125 mm
Grosor del disco	**S**	0.90 mm
Salida de rosca	**X**	1.80 mm
Radio	**R**	0.50 mm
Hexalobular interior		T15
Profundidad de penetración	**t**	1.10 - 1.50 mm
Clase de rosca		STS-plus
Peso		2.278 kg / 1000 Piezas
Numéro de aduana		73 181 499