Veri Sayfası STP380350380B

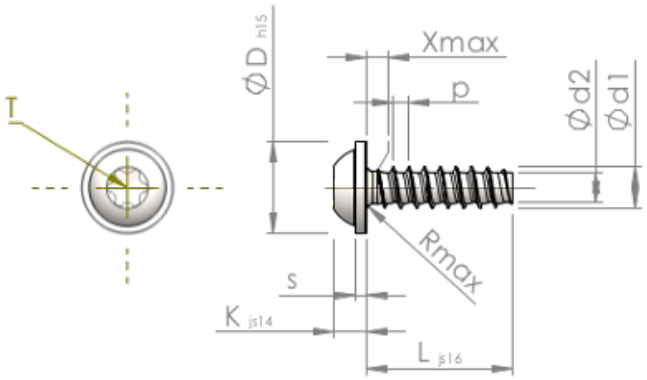

Ürün Kodu		STP380350380B
Standard		KN6038
Malzeme		Çelik, sertleştirilmiş
Kaplama		ZnNi siyah-pasifleştirilmiştir, temperlenmistir, kaplanmış
Yiv dış çapı	**d1**	3.50 $^{+0.10}$ mm
Yiv çekirdek çapı	**d2**	2.45 mm
Diş adımı	**p**	1.29 mm
Uzunluk	**L**	38.00 ±0.80 mm
Kafa çapı	**D**	7.50 $_{-0.58}$ mm
Kafa yüksekliği	**K**	2.700 ±0.125 mm
Pul kalınlığı	**S**	0.90 mm
Dişsiz Kısmı	**X**	1.80 mm
Yarıçap	**R**	0.50 mm
Tork		T15
Penetrasyon derinliği	**t**	1.10 - 1.50 mm
Yiv türü		STS-plus
Ağırlık		2.278 kg / 1000 Adet
Gümrük Tarif No		73 181 499