Specifiche Tecniche
STP380350380B

SCREWERK

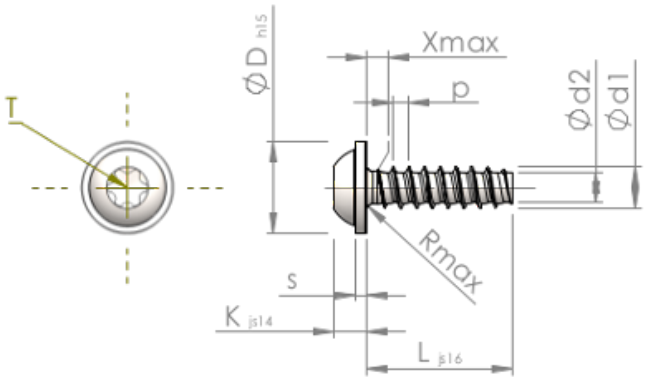

Prodotto Numero		STP380350380B
Norma		KN6038
Materiale		acciaio, temprato
Superficie		Placcato Zinco-Nichel, passivato nero, ricotto, sigillato
Filettatura esterna-Ø	**d1**	3.50 $^{+0.10}$ mm
Filettatura interna-Ø	**d2**	2.45 mm
Passo della Filettatura	**p**	1.29 mm
Lunghezza	**L**	38.00 ±0.80 mm
Testa-Ø	**D**	7.50 $_{-0.58}$ mm
Altezza Testa	**K**	2.700 ±0.125 mm
Spessore della Flangia	**S**	0.90 mm
Uscita della filettatura	**X**	1.80 mm
Raggio	**R**	0.50 mm
Sei lobi		T15
Penetrazione Profondità	**t**	1.10 - 1.50 mm
Tipo di Filo		STS-plus
Peso		2.278 kg / 1000 pezzi
Tariffa Doganale num.		73 181 499