Feuille de Données STP380350320S

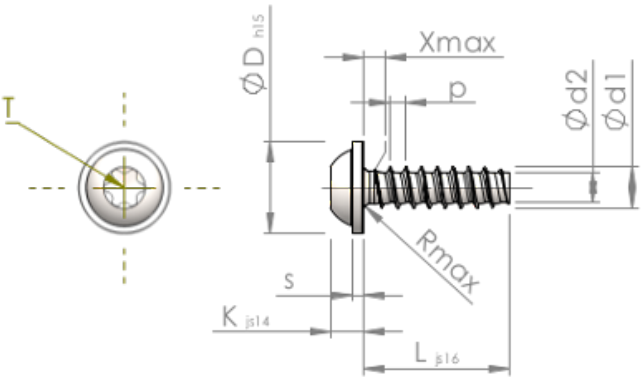

Numéro d'Article		STP380350320S
Norme		KN6038
Matière		Acier,trempé et revenu
Surface		zinguée 5-7 µm,recuit, bleue / passivée avec transparence
Ø-extérieur-pas de vis	**d1**	$3.50^{+0.10}$ mm
Ø-noyau de Filetage	**d2**	2.45 mm
Pas de Filetage	**p**	1.29 mm
Longueur	**L**	32.00 ±0.80 mm
Ø-Tête	**D**	$7.50_{-0.58}$ mm
Hauteur de la Tête	**K**	2.700 ±0.125 mm
Epaisseur de la rondelle	**S**	0.90 mm
Espacement entre les filets	**X**	1.80 mm
Rayon	**R**	0.50 mm
Six Lobes Intérieurs		T15
Profondeur de pénétration	**t**	1.10 - 1.50 mm
Filetage		STS-plus
Poids		1.994 kg / 1000 Unité
Numéro du tarif douanier		73 181 499