Datenblatt STP380350320B

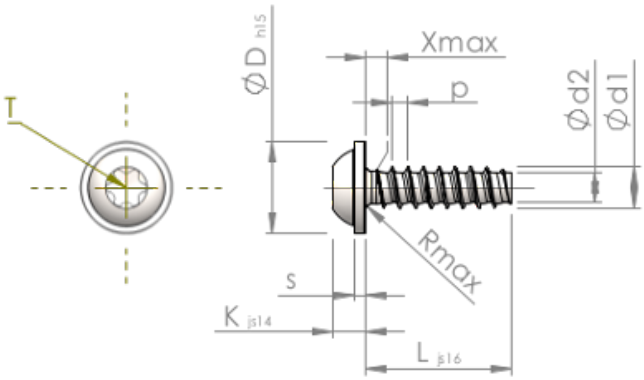

Artikelnummer		STP380350320B
Norm		KN6038
Werkstoff		Stahl, vergütet
Oberfläche		ZnNi min. 5µm, schwarz passiviert, getempert, versiegelt
Gewinde-Außen-Ø	**d1**	3.50 $^{+0.10}$ mm
Gewindekern-Ø	**d2**	2.45 mm
Gewindesteigung	**p**	1.29 mm
Länge	**L**	32.00 ±0.80 mm
Kopf-Ø	**D**	7.50 $_{-0.58}$ mm
Kopfhöhe	**K**	2.700 ±0.125 mm
Scheibendicke	**S**	0.90 mm
Gewindeauslauf	**X**	1.80 mm
Unterkopfradius	**R**	0.50 mm
Innensechsrund Größe		T15
Eindringtiefe	**t**	1.10 - 1.50 mm
Gewindeart		STS-plus
Gewicht		1.994 kg / 1000 Stück
Zolltarifnummer		73 181 499