**Technische gegevens**
**STP380350300S**

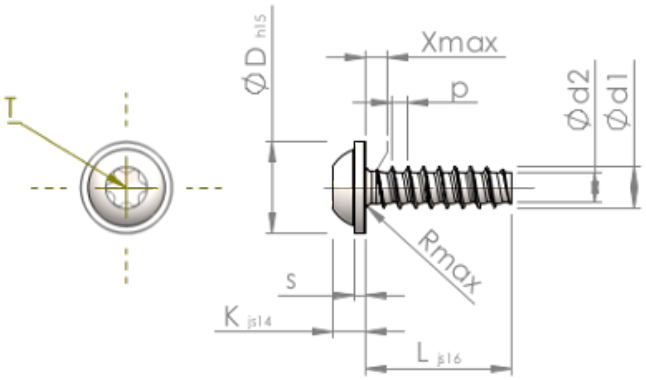


| | | |
|---|---|---|
| Produktnummer | | STP380350300S |
| Norm | | KN6038 |
| Materiaal | | veredeld staal |
| Oppervlak | | verzinkt 5-7 µm, getempert, blauw / transparant gepassiveerd |
| Schroefdraad buiten-Ø | **d1** | $3.50^{+0.10}$ mm |
| Schroefdraad kern-Ø | **d2** | 2.45 mm |
| Spoed | **p** | 1.29 mm |
| Lengte | **L** | 30.00 ±0.65 mm |
| Kop-Ø | **D** | $7.50_{-0.58}$ mm |
| Kop hoogte | **K** | 2.700 ±0.125 mm |
| Flensdikte | **S** | 0.90 mm |
| Draaduitloop | **X** | 1.80 mm |
| Radius | **R** | 0.50 mm |
| TX | | T15 |
| Indringdiepte | **t** | 1.10 - 1.50 mm |
| Draad | | STS-plus |
| Gewicht | | 1.900 kg / 1000 stuk |
| Douane tarief nummer | | 73 181 499 |