Karta danych STP380350300J

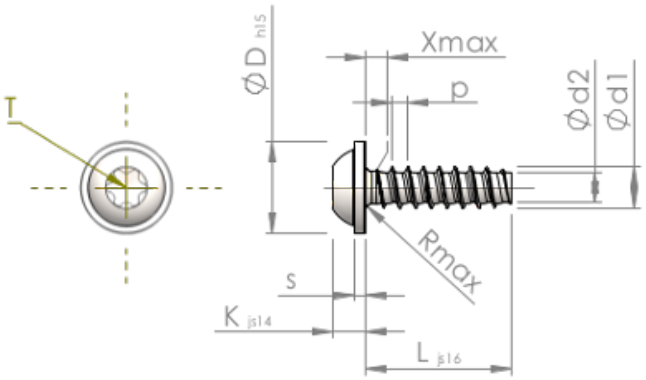

Nr art.		STP380350300J
Norma		KN6038
Materiał		Stal szlachetna A2
Powierzchnia		czarny
Zewnętrzna średnica gwinta -Ø	**d1**	3.50 $^{+0.10}$ mm
Średnica podziałowa gwintu śruby -Ø	**d2**	2.45 mm
Skok gwintu	**p**	1.29 mm
Długość	**L**	30.00 ±0.65 mm
Łeb-Ø	**D**	7.50 $_{-0.58}$ mm
Wysokość łba	**K**	2.700 ±0.125 mm
Grubość warstwy pod łbem śruby	**S**	0.90 mm
Końcowa część gwintu	**X**	1.80 mm
Promień	**R**	0.50 mm
Nacięcie z gwiazdką		T15
Głębokość zakotwienia śruby	**t**	1.10 - 1.50 mm
Wątek		STS-plus
Waga		1.900 kg / 1000 sztuk
Kod taryfy celnej		73 181 410