Формуляр STP380350250S

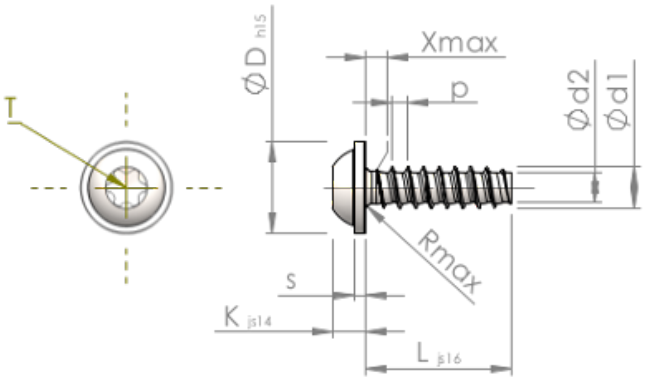

Номер изделия		STP380350250S
норма		KN6038
Материал		сталь, упрочненная
Поверхность		Оцинковка 5-7µm, термообработка,синий / прозрачный пассивация
Наружный диаметр резьбы - Ø	**d1**	3.50 $^{+0.10}$ mm
Внутренний диаметр резьбы - Ø	**d2**	2.45 mm
Шаг резьбы	**p**	1.29 mm
длина	**L**	25.00 ±0.65 mm
Диаметр головки-Ø	**D**	7.50 $_{-0.58}$ mm
Высота головки	**K**	2.700 ±0.125 mm
Толщина напрессованной шайбы	**S**	0.90 mm
Сбег резьбы	**X**	1.80 mm
Радиус	**R**	0.50 mm
Звездообразный шлиц		T15
Глубина привода	**t**	1.10 - 1.50 mm
Вид резьбы		STS-plus
Вес		1.664 kg / 1000 Штука
Код таможенного тарифа		73 181 499