Technické informace
STP380350200C

SCREWERK

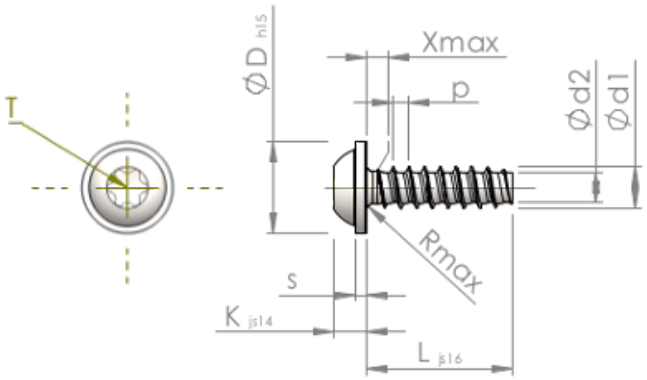

Číslo výrobku		STP380350200C
Norma		KN6038
Materiál		Nerezová ocel A4
Povrch		holá, mořená a pásová ocel
Vnější průměr závitu-Ø	**d1**	3.50 $^{+0.10}$ mm
Jádro závitu-Ø	**d2**	2.45 mm
Stoupání závitu	**p**	1.29 mm
Délka	**L**	20.00 ±0.65 mm
Hlava-Ø	**D**	7.50 $_{-0.58}$ mm
Výška hlavy	**K**	2.700 ±0.125 mm
Tloušťka podložky	**S**	0.90 mm
Výběh závitu	**X**	1.80 mm
Rádius	**R**	0.50 mm
Torks		T15
Hloubka průniku	**t**	1.10 - 1.50 mm
Závit		STS-plus
Hmotnost		1.427 kg / 1000 Kus
Číslo celního sazebníku		73 181 410