# Datablad STP380350170B

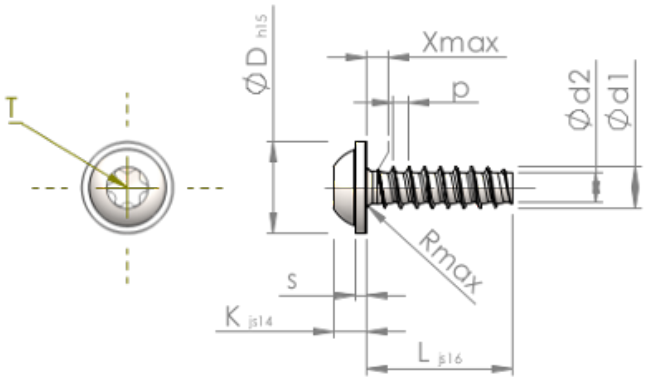


| | | |
|---|---|---|
| Artikelnummer | | STP380350170B |
| Standard | | KN6038 |
| Material | | stål, härdat |
| Yta | | ZnNi svart-passiviserad/Cr-VI-fri, härdad, förseglad |
| Utvändig gängdiameter | **d1** | 3.50 $^{+0.10}$ mm |
| Gängkärnans diameter | **d2** | 2.45 mm |
| Gängstigning | **p** | 1.29 mm |
| Längd | **L** | 17.00 ±0.55 mm |
| Huvuddiameter | **D** | 7.50 $_{-0.58}$ mm |
| Huvudhöjd | **K** | 2.700 ±0.125 mm |
| Flänstjocklek | **S** | 0.90 mm |
| Gängutlopp | **X** | 1.80 mm |
| Radie | **R** | 0.50 mm |
| Invändig rund sexkant | | T15 |
| Inträngningsdjup | **t** | 1.10 - 1.50 mm |
| Gänga | | STS-plus |
| Vikt | | 1.286 kg / 1000 styck |
| Tullavgiftsnummer | | 73 181 499 |