Datablad STP380350160C

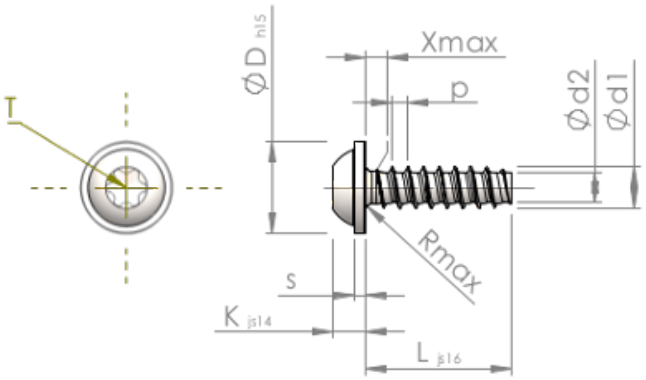

Artikelnummer		STP380350160C
Standard		KN6038
Material		rostfritt stål A4
Yta		blank och passiviserad
Utvändig gängdiameter	**d1**	3.50 $^{+0.10}$ mm
Gängkärnans diameter	**d2**	2.45 mm
Gängstigning	**p**	1.29 mm
Längd	**L**	16.00 ±0.55 mm
Huvuddiameter	**D**	7.50 $_{-0.58}$ mm
Huvudhöjd	**K**	2.700 ±0.125 mm
Flänstjocklek	**S**	0.90 mm
Gängutlopp	**X**	1.80 mm
Radie	**R**	0.50 mm
Invändig rund sexkant		T15
Inträngningsdjup	**t**	1.10 - 1.50 mm
Gänga		STS-plus
Vikt		1.238 kg / 1000 styck
Tullavgiftsnummer		73 181 410