# Feuille de Données STP380350140C

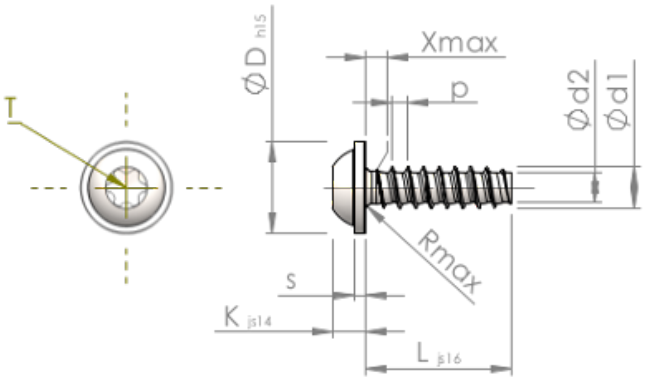


| | | |
|---|---|---|
| Numéro d'Article | | STP380350140C |
| Norme | | KN6038 |
| Matière | | acier inoxydable A4 |
| Surface | | brillant décapé et passivé |
| Ø-extérieur-pas de vis | **d1** | 3.50 $^{+0.10}$ mm |
| Ø-noyau de Filetage | **d2** | 2.45 mm |
| Pas de Filetage | **p** | 1.29 mm |
| Longueur | **L** | 14.00 ±0.55 mm |
| Ø-Tête | **D** | 7.50 $_{-0.58}$ mm |
| Hauteur de la Tête | **K** | 2.700 ±0.125 mm |
| Epaisseur de la rondelle | **S** | 0.90 mm |
| Espacement entre les filets | **X** | 1.80 mm |
| Rayon | **R** | 0.50 mm |
| Six Lobes Intérieurs | | T15 |
| Profondeur de pénétration | **t** | 1.10 - 1.50 mm |
| Filetage | | STS-plus |
| Poids | | 1.144 kg / 1000 Unité |
| Numéro du tarif douanier | | 73 181 410 |