Feuille de Données STP380350140B

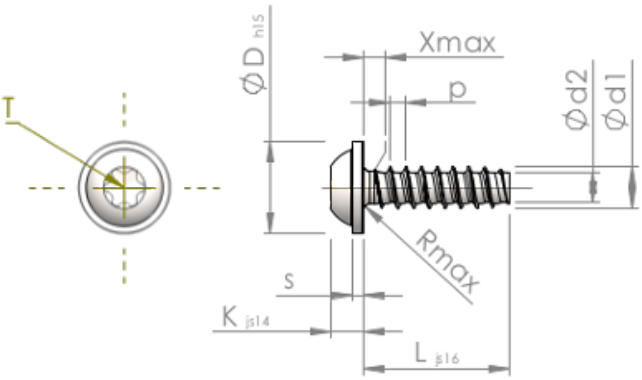

Numéro d'Article		STP380350140B
Norme		KN6038
Matière		Acier,trempé et revenu
Surface		Zinc Nickel passivé noir, trempée, scéllée
Ø-extérieur-pas de vis	**d1**	3.50 $^{+0.10}$ mm
Ø-noyau de Filetage	**d2**	2.45 mm
Pas de Filetage	**p**	1.29 mm
Longueur	**L**	14.00 ±0.55 mm
Ø-Tête	**D**	7.50 $_{-0.58}$ mm
Hauteur de la Tête	**K**	2.700 ±0.125 mm
Epaisseur de la rondelle	**S**	0.90 mm
Espacement entre les filets	**X**	1.80 mm
Rayon	**R**	0.50 mm
Six Lobes Intérieurs		T15
Profondeur de pénétration	**t**	1.10 - 1.50 mm
Filetage		STS-plus
Poids		1.144 kg / 1000 Unité
Numéro du tarif douanier		73 181 499