Datablad STP380350130B

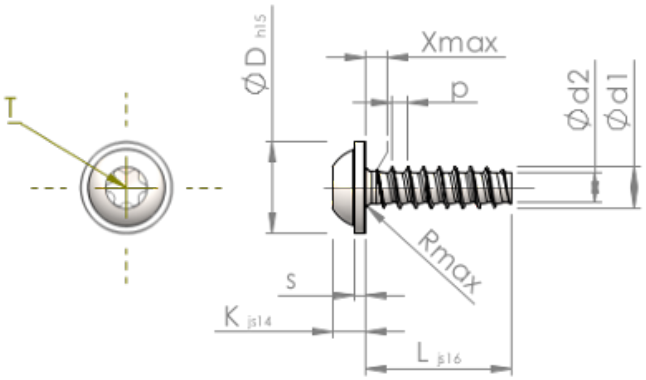

Artikelnummer		STP380350130B
Standard		KN6038
Materiale		Stål, forædlet
Overflade		ZnNi sort-passiveret, tempret, forseglet
Udvendig gevinddiameter	**d1**	3.50 $^{+0.10}$ mm
Gevindkernediameter	**d2**	2.45 mm
Gevindstigning	**p**	1.29 mm
Længde	**L**	13.00 ±0.55 mm
Hoveddiameter	**D**	7.50 $_{-0.58}$ mm
Hovedhøjde	**K**	2.700 ±0.125 mm
Skivetykkelse	**S**	0.90 mm
Gevindudløb	**X**	1.80 mm
Radius	**R**	0.50 mm
Indvendig seks-rund		T15
Indtrængningsdybde	**t**	1.10 - 1.50 mm
Gevindtype		STS-plus
Vægt		1.097 kg / 1000 stykke
Toldtarifnummer		73 181 499