Технически спецификации
STP380350080C

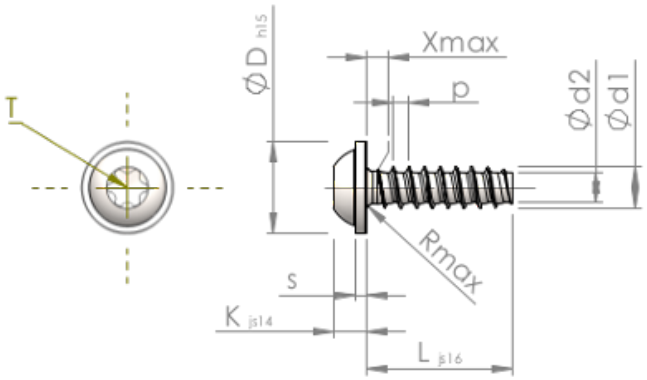

Номер на продукта		STP380350080C
норма		KN6038
Материал		неръждаема стомана A4
Повърхност		гланциран, полиран, пасиваран
Диаметърът на външната резба - Ø	**d1**	3.50 $^{+0.10}$ mm
Вътрешна резба	**d2**	2.45 mm
Стъпка на резбата	**p**	1.29 mm
дължина	**L**	8.00 ±0.45 mm
Диаметър на главата-Ø	**D**	7.50 $_{-0.58}$ mm
Височина на главата	**K**	2.700 ±0.125 mm
Дебелина на шайбата	**S**	0.90 mm
Крайна част на винта	**X**	1.80 mm
Радиус	**R**	0.50 mm
Звездообр.вътрешен шестостен		T15
Дълбочина на проникване	**t**	1.10 - 1.50 mm
нишка		STS-plus
Тегло		0.860 kg / 1000 Бройка
Митническа тарифа №		73 181 410