Planilha de Especificações
STP380350080B

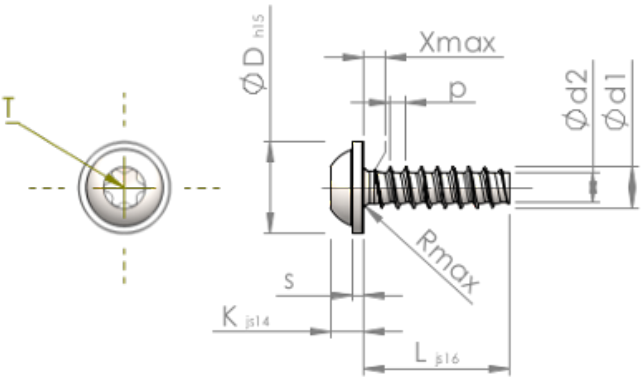

Número do Item		STP380350080B
Norma		KN6038
Material		aço, endurecido
Superfície		Zincado Niquelado Galvanizado, Passivado negro
Rosca Externa -Ø	**d1**	$3.50^{+0.10}$ mm
Diâmetro efetivo da porca -Ø	**d2**	2.45 mm
Passo da rosca	**p**	1.29 mm
Comprimento	**L**	8.00 ±0.45 mm
Cabeça -Ø	**D**	$7.50_{-0.58}$ mm
Altura da cabeça	**K**	2.700 ±0.125 mm
Espessura do Flange	**S**	0.90 mm
Transição do Enrosque	**X**	1.80 mm
Raio	**R**	0.50 mm
Hexalobular		T15
Profundidade perfuração	**t**	1.10 - 1.50 mm
Rosca		STS-plus
Peso		0.860 kg / 1000 peças
Taxas Alfandegárias nº		73 181 499