Detalii tehnice STP380350070C

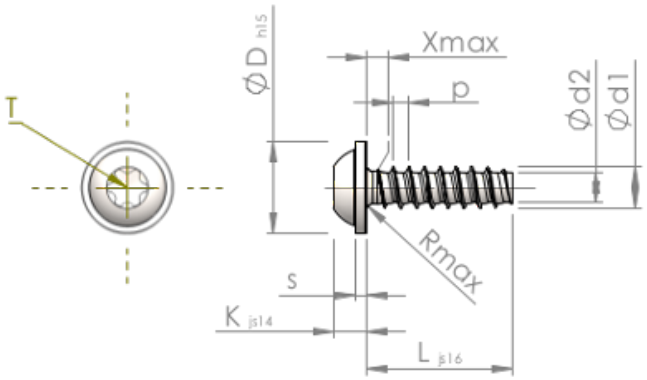

Numărul articolului		STP380350070C
Norma		KN6038
Material		oţel inoxidabil A4
Exterior		neacoperit, murat și pasivat
Diametrul exterior al filetului-Ø	**d1**	3.50 $^{+0.10}$ mm
Diametru șurub	**d2**	2.45 mm
Pasul filetului	**p**	1.29 mm
Lungimea	**L**	7.00 ±0.45 mm
Diametrul capului-Ø	**D**	7.50 $_{-0.58}$ mm
Înălțimea capului	**K**	2.700 ±0.125 mm
Grosimea șaibei	**S**	0.90 mm
Tija	**X**	1.80 mm
Radius	**R**	0.50 mm
hexalobular		T15
Adâncimea de penetrării	**t**	1.10 - 1.50 mm
Fir		STS-plus
Greutate		0.813 kg / 1000 unități
Tariful vamal nr.		73 181 410