**Technické informace**
**STP380350060J**

SCREWERK

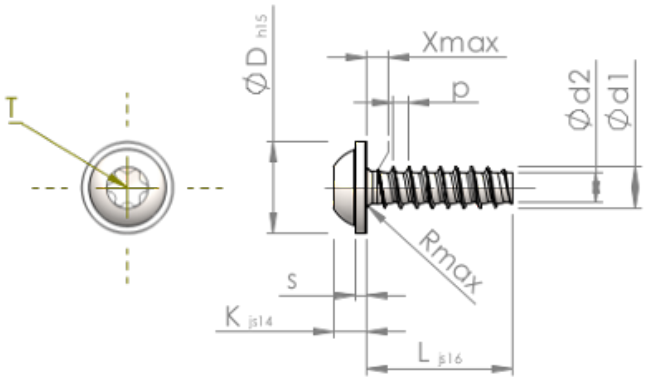


| | | |
|---|---|---|
| Číslo výrobku | | STP380350060J |
| Norma | | KN6038 |
| Materiál | | Nerezová ocel A2 |
| Povrch | | černé |
| Vnější průměr závitu-Ø | **d1** | 3.50 $^{+0.10}$ mm |
| Jádro závitu-Ø | **d2** | 2.45 mm |
| Stoupání závitu | **p** | 1.29 mm |
| Délka | **L** | 6.00 ±0.38 mm |
| Hlava-Ø | **D** | 7.50 $_{-0.58}$ mm |
| Výška hlavy | **K** | 2.700 ±0.125 mm |
| Tloušťka podložky | **S** | 0.90 mm |
| Výběh závitu | **X** | 1.80 mm |
| Rádius | **R** | 0.50 mm |
| Torks | | T15 |
| Hloubka průniku | **t** | 1.10 - 1.50 mm |
| Závit | | STS-plus |
| Hmotnost | | 0.766 kg / 1000 Kus |
| Číslo celního sazebníku | | 73 181 410 |