Datenblatt STP380300300C

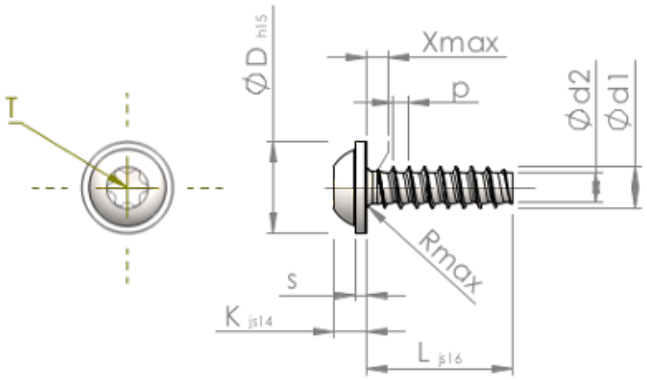

Artikelnummer		STP380300300C
Norm		KN6038
Werkstoff		Edelstahl A4
Oberfläche		blank, gebeizt und passiviert
Gewinde-Außen-Ø	**d1**	$3.00^{+0.10}$ mm
Gewindekern-Ø	**d2**	2.09 mm
Gewindesteigung	**p**	1.12 mm
Länge	**L**	30.00 ±0.65 mm
Kopf-Ø	**D**	$6.50_{-0.58}$ mm
Kopfhöhe	**K**	2.300 ±0.125 mm
Scheibendicke	**S**	0.80 mm
Gewindeauslauf	**X**	1.50 mm
Unterkopfradius	**R**	0.50 mm
Innensechsrund Größe		T10
Eindringtiefe	**t**	1.00 - 1.30 mm
Gewindeart		STS-plus
Gewicht		1.338 kg / 1000 Stück
Zolltarifnummer		73 181 410