Datablad STP380300300C

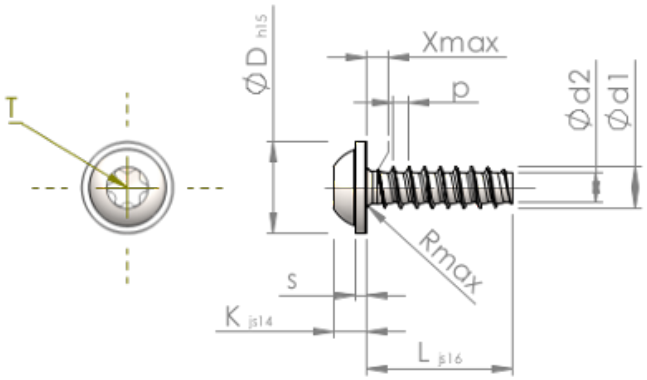

Artikelnummer		STP380300300C
Standard		KN6038
Materiale		Ædelstål A4
Overflade		blank, bejdset og passiveret
Udvendig gevinddiameter	**d1**	3.00 $^{+0.10}$ mm
Gevindkernediameter	**d2**	2.09 mm
Gevindstigning	**p**	1.12 mm
Længde	**L**	30.00 ±0.65 mm
Hoveddiameter	**D**	6.50 $_{-0.58}$ mm
Hovedhøjde	**K**	2.300 ±0.125 mm
Skivetykkelse	**S**	0.80 mm
Gevindudløb	**X**	1.50 mm
Radius	**R**	0.50 mm
Indvendig seks-rund		T10
Indtrængningsdybde	**t**	1.00 - 1.30 mm
Gevindtype		STS-plus
Vægt		1.338 kg / 1000 stykke
Toldtarifnummer		73 181 410