Datablad STP380300300B

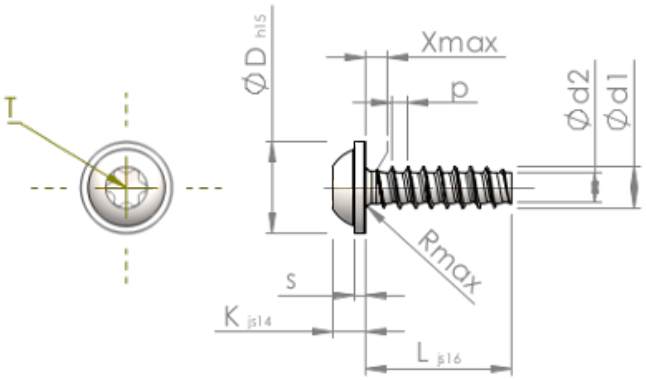

Artikelnummer		STP380300300B
Standard		KN6038
Material		stål, härdat
Yta		ZnNi svart-passiviserad/Cr-VI-fri, härdad, förseglad
Utvändig gängdiameter	**d1**	3.00 $^{+0.10}$ mm
Gängkärnans diameter	**d2**	2.09 mm
Gängstigning	**p**	1.12 mm
Längd	**L**	30.00 ±0.65 mm
Huvuddiameter	**D**	6.50 $_{-0.58}$ mm
Huvudhöjd	**K**	2.300 ±0.125 mm
Flänstjocklek	**S**	0.80 mm
Gängutlopp	**X**	1.50 mm
Radie	**R**	0.50 mm
Invändig rund sexkant		T10
Inträngningsdjup	**t**	1.00 - 1.30 mm
Gänga		STS-plus
Vikt		1.338 kg / 1000 styck
Tullavgiftsnummer		73 181 499