Technische gegevens
STP380300200E

SCREWERK

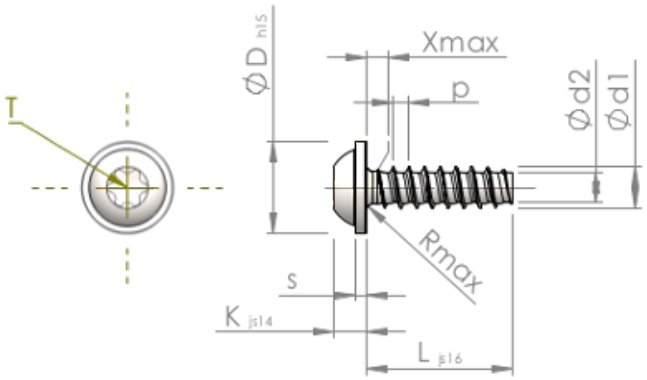

Produktnummer		STP380300200E
Norm		KN6038
Materiaal		roestvrij staal A2
Oppervlak		blank, geetst en gepassieveerd
Schroefdraad buiten-Ø	**d1**	$3.00^{+0.10}$ mm
Schroefdraad kern-Ø	**d2**	2.09 mm
Spoed	**p**	1.12 mm
Lengte	**L**	20.00 ±0.65 mm
Kop-Ø	**D**	$6.50_{-0.58}$ mm
Kop hoogte	**K**	2.300 ±0.125 mm
Flensdikte	**S**	0.80 mm
Draaduitloop	**X**	1.50 mm
Radius	**R**	0.50 mm
TX		T10
Indringdiepte	**t**	1.00 - 1.30 mm
Draad		STS-plus
Gewicht		0.998 kg / 1000 stuk
Douane tarief nummer		73 181 410