**Hoja de especificaciones**
**STP380300200B**

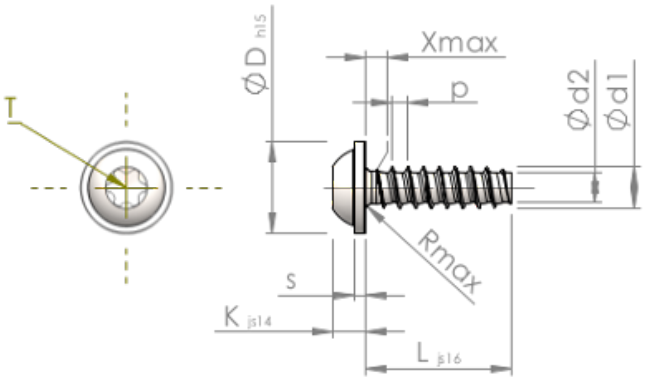


| | | |
|---|---|---|
| Número del artículo | | STP380300200B |
| Norma | | KN6038 |
| Material | | Acero, endurecido |
| Superficie | | Zinc-Niquelado, pasivado negro/ sin Cr-VI, recocido, sellado |
| Rosca Exterior-Ø | **d1** | 3.00 $^{+0.10}$ mm |
| Rosca Interior-Ø | **d2** | 2.09 mm |
| Paso de la Rosca | **p** | 1.12 mm |
| Largo | **L** | 20.00 ±0.65 mm |
| Cabeza-Ø | **D** | 6.50 $_{-0.58}$ mm |
| Altura de la cabeza | **K** | 2.300 ±0.125 mm |
| Grosor del disco | **S** | 0.80 mm |
| Salida de rosca | **X** | 1.50 mm |
| Radio | **R** | 0.50 mm |
| Hexalobular interior | | T10 |
| Profundidad de penetración | **t** | 1.00 - 1.30 mm |
| Clase de rosca | | STS-plus |
| Peso | | 0.998 kg / 1000 Piezas |
| Numéro de aduana | | 73 181 499 |