Planilha de Especificações
STP380300180S

SCREWERK

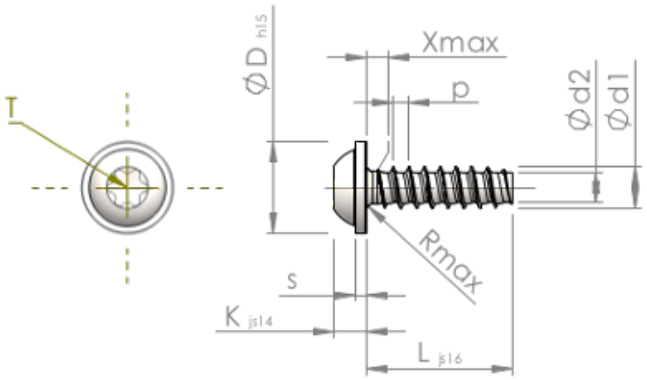

Número do Item		STP380300180S
Norma		KN6038
Material		aço, endurecido
Superfície		zincado 5-7 µm, galvanizado, azul / passivado transparente
Rosca Externa -Ø	**d1**	$3.00^{+0.10}$ mm
Diâmetro efetivo da porca -Ø	**d2**	2.09 mm
Passo da rosca	**p**	1.12 mm
Comprimento	**L**	18.00 ±0.55 mm
Cabeça -Ø	**D**	$6.50_{-0.58}$ mm
Altura da cabeça	**K**	2.300 ±0.125 mm
Espessura do Flange	**S**	0.80 mm
Transição do Enrosque	**X**	1.50 mm
Raio	**R**	0.50 mm
Hexalobular		T10
Profundidade perfuração	**t**	1.00 - 1.30 mm
Rosca		STS-plus
Peso		0.931 kg / 1000 peças
Taxas Alfandegárias nº		73 181 499