Формуляр STP380300150B

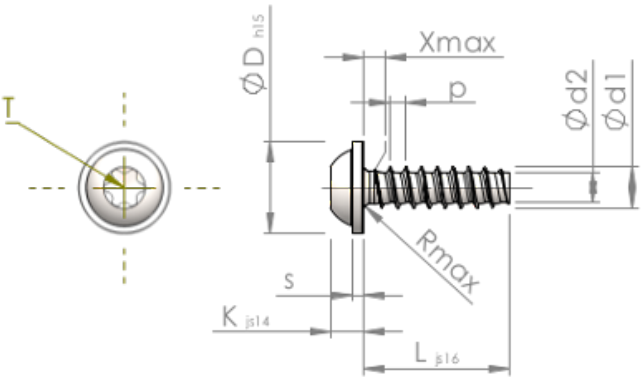

Номер изделия		STP380300150B
норма		KN6038
Материал		сталь, упрочненная
Поверхность		ZnNi, черная пассивировка+отжиг+масло
Наружный диаметр резьбы - Ø	**d1**	3.00 $^{+0.10}$ mm
Внутренний диаметр резьбы - Ø	**d2**	2.09 mm
Шаг резьбы	**p**	1.12 mm
длина	**L**	15.00 ±0.55 mm
Диаметр головки-Ø	**D**	6.50 $_{-0.58}$ mm
Высота головки	**K**	2.300 ±0.125 mm
Толщина напрессованной шайбы	**S**	0.80 mm
Сбег резьбы	**X**	1.50 mm
Радиус	**R**	0.50 mm
Звездообразный шлиц		T10
Глубина привода	**t**	1.00 - 1.30 mm
Вид резьбы		STS-plus
Вес		0.829 kg / 1000 Штука
Код таможенного тарифа		73 181 499