Datenblatt STP380300130S

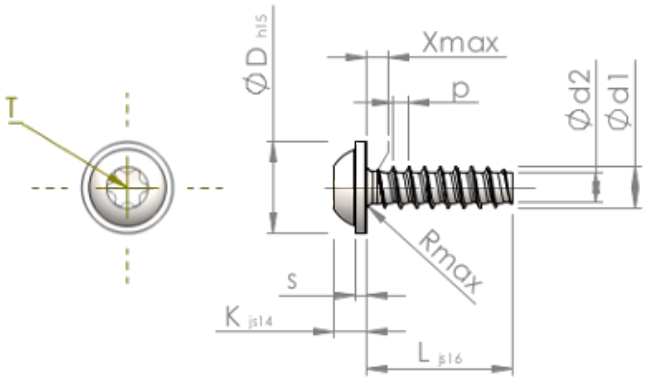

Artikelnummer		STP380300130S
Norm		KN6038
Werkstoff		Stahl, vergütet
Oberfläche		verzinkt 5-7 µm, getempert, blau / transparent passiviert
Gewinde-Außen-Ø	**d1**	3.00 $^{+0.10}$ mm
Gewindekern-Ø	**d2**	2.09 mm
Gewindesteigung	**p**	1.12 mm
Länge	**L**	13.00 ±0.55 mm
Kopf-Ø	**D**	6.50 $_{-0.58}$ mm
Kopfhöhe	**K**	2.300 ±0.125 mm
Scheibendicke	**S**	0.80 mm
Gewindeauslauf	**X**	1.50 mm
Unterkopfradius	**R**	0.50 mm
Innensechsrund Größe		T10
Eindringtiefe	**t**	1.00 - 1.30 mm
Gewindeart		STS-plus
Gewicht		0.761 kg / 1000 Stück
Zolltarifnummer		73 181 499