# Veri Sayfası STP380300130C

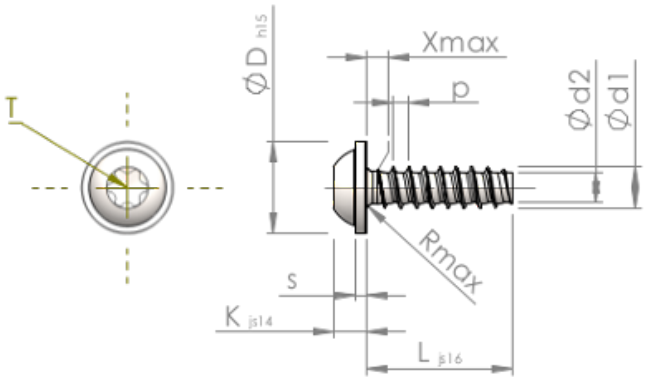


| | | |
|---|---|---|
| Ürün Kodu | | STP380300130C |
| Standard | | KN6038 |
| Malzeme | | Paslanmaz Çelik A4 |
| Kaplama | | Parlak, cilalanmış ve pasifleştirilmiştir |
| Yiv dış çapı | **d1** | 3.00 $^{+0.10}$ mm |
| Yiv çekirdek çapı | **d2** | 2.09 mm |
| Diş adımı | **p** | 1.12 mm |
| Uzunluk | **L** | 13.00 ±0.55 mm |
| Kafa çapı | **D** | 6.50 $_{-0.58}$ mm |
| Kafa yüksekliği | **K** | 2.300 ±0.125 mm |
| Pul kalınlığı | **S** | 0.80 mm |
| Dişsiz Kısmı | **X** | 1.50 mm |
| Yarıçap | **R** | 0.50 mm |
| Tork | | T10 |
| Penetrasyon derinliği | **t** | 1.00 - 1.30 mm |
| Yiv türü | | STS-plus |
| Ağırlık | | 0.761 kg / 1000 Adet |
| Gümrük Tarif No | | 73 181 410 |