Karta danych STP380300130C

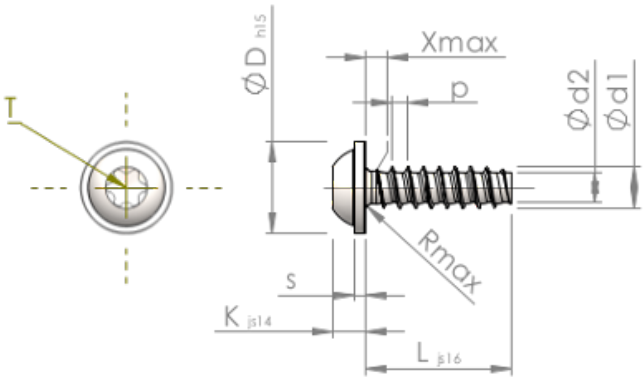

Nr art.		STP380300130C
Norma		KN6038
Materiał		Stal szlachetna A4
Powierzchnia		Prosta, bejcowana i pasywowana
Zewnętrzna średnica gwinta -Ø	**d1**	3.00 $^{+0.10}$ mm
Średnica podziałowa gwintu śruby -Ø	**d2**	2.09 mm
Skok gwintu	**p**	1.12 mm
Długość	**L**	13.00 ±0.55 mm
Łeb-Ø	**D**	6.50 $_{-0.58}$ mm
Wysokość łba	**K**	2.300 ±0.125 mm
Grubość warstwy pod łbem śruby	**S**	0.80 mm
Końcowa część gwintu	**X**	1.50 mm
Promień	**R**	0.50 mm
Nacięcie z gwiazdką		T10
Głębokość zakotwienia śruby	**t**	1.00 - 1.30 mm
Wątek		STS-plus
Waga		0.761 kg / 1000 sztuk
Kod taryfy celnej		73 181 410